DIMAT ÎNCĂLZIREA VIITORULUI

Instrucțiuni de folosire

BECA wifi termostat

Introducere

Termostat programabil inovator, conceput pentru a controla sistemele de încălzire electrică (încălzire electrică prin pardoseală, radiatoare electrice, panouri cu infraroșu, radiatoare de încălzire), cu un design elegant, în culoare alb sau negru, cu operare comodă, cu ecran touch screen. Vă menține casa la o temperatură confortabilă, reducând la minimum consumul de energie. Descărcați aplicația pe smartphone pentru a vă controla sistemul de încălzire de la distanță prin intermediul termostatului WI-FI.

DETALII TECHNICE:

Ecran:	LCD, icoane negru
Alimentare electrică:	230 V 50 Hz
Capacitatea de încărcare a releului:	16A 3600W (Pentru sarcini de 12A, se recomandă instalarea unui releu magnetic)
Valorile reglabile afiște:	crește/ scade cu +/- 0,5°C
Sondă senzor extern:	NTC standard, accesoriu (10k)
Tip senzor:	Podea și aer, accesoriu cu senzor NTC - reglabil doar pentru podea sau doar pentru aer sau funcționează cu ambii senzori, plus posibilitatea de a conecta un senzor extern
Dimensiune de instalare :	Cutie incastrata de 65 mm
Intervalul de setare a temperaturii:	5°C-40 ˚ C
Programarea rulării:	Setare pentru o zi sau o săptămână, cu modul birou sau acasă
Mărimii produsului (mm):	86x86x24,4+13,2
Protecție IP:	IP20

Dimensiunile termostatului în milimetri:

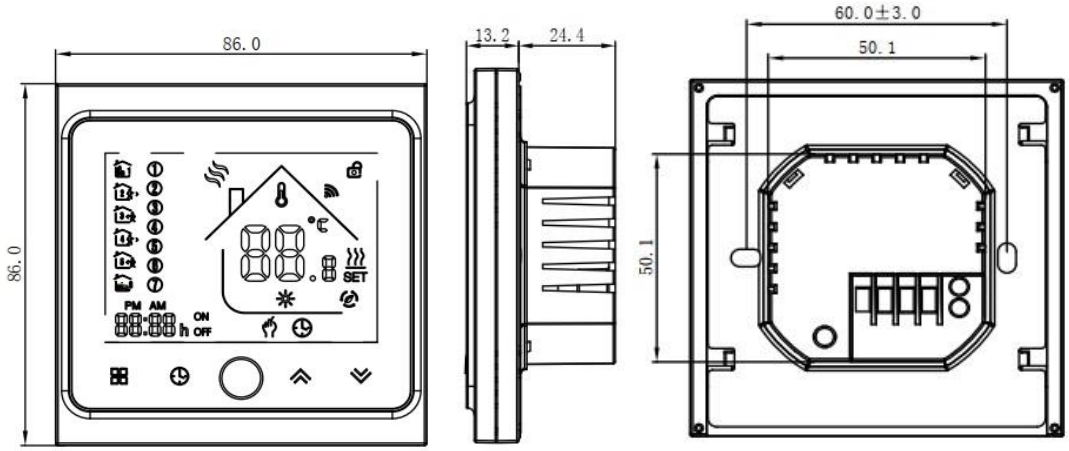

Distribuitor**: Dimat Kft**., Ungaria, cod poștal: 7627, oraș: Pécs str. Pósa Lajos, nr. 39. dimatkft@gmail.com
+ 36 (70) 601 02 09 www.dimat.hu

INSTALARE: solicitați ajutorul unui profesionist!

1. Pasul 1: Alimentarea de la rețea trebuie să fie oprită.

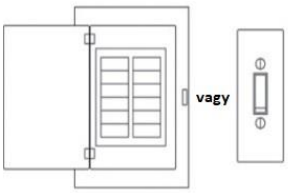

2. Pasul 2: Îndepărtați placa de montaj prin rotirea ecranul LCD a dispozitivului!

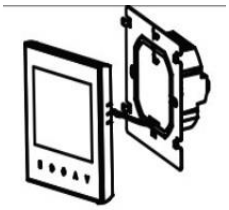

3. Pasul 3: Conectați cablul de alimentare și încărcătura la clemele corespunzătoare!

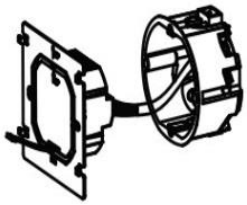

4. Pasul 4: Cu ajutorul șuruburilor din cutie, montați placa de montaj în cutia de joncțiune încastrată în perete!

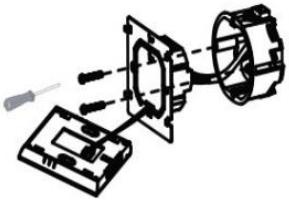

5. Pasul 5: Fixați carcasa termostatului pe placa de montare prin rotirea acesteia!

6. Pasul 6: Instalarea este finalizată:

Distribuitor**: Dimat Kft**., Ungaria, cod poștal: 7627, oraș: Pécs str. Pósa Lajos, nr. 39. dimatkft@gmail.com
+ 36 (70) 601 02 09 www.dimat.hu

SCHEMĂ DE INSTALARE:

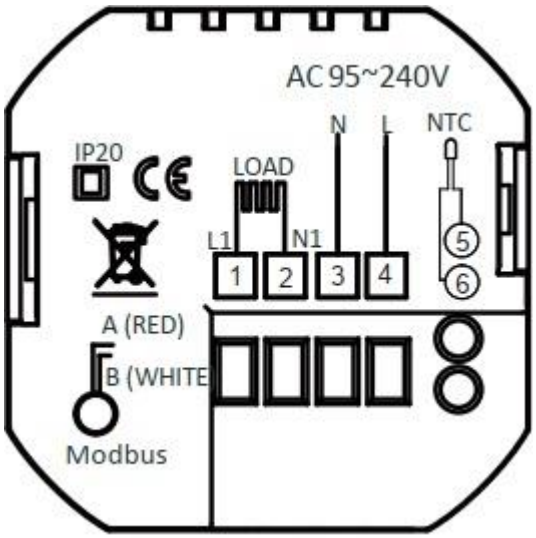

N, L: sursa de alimentare 230 V

N1. L1: încălzire conectată, max 16 A, pentru sarcini mai mari de 12 A trebuie instalat un releu magnetic!!!

5,6: conectarea unui senzor de podea extern

Recomandare: păstrați sarcina maximă în jurul valorii de 80% din 16A pentru a crește durata de viață.

LEGENDĂ PENTRU ECRANUL DE START:

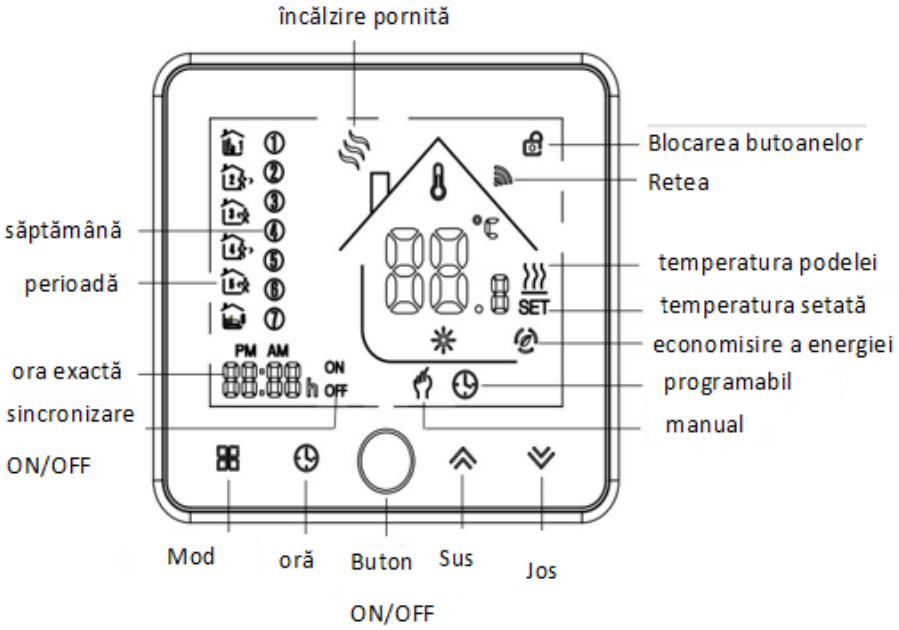

Distribuitor**: Dimat Kft**., Ungaria, cod poștal: 7627, oraș: Pécs str. Pósa Lajos, nr. 39. dimatkft@gmail.com
+ 36 (70) 601 02 09 www.dimat.hu

SETĂRI DE PORNIRE (în funcție pornită)

1. **Pornire/Oprire:** Cu apăsarea butonului puteți să opriți sau porniți termostatul
2. **Modul manual și modul programabil:** Apăsați butonul de mod de pe ecran, pentru a comuta cele două moduri! În modul manual, în colțul din dreapta jos al ecranului apare o pictogramă cu o mână . În modul programabil, pictograma perioadei curente este afișată în partea stângă a ecranului..
3. **Programarea temperaturii:** În modul programabil, setările pentru temperatură și temporizator nu sunt disponibile, dacă doriți să le modificați, puteți trece la modul manual sau puteți intra în setările modului programabil. În modul manual, utilizați tastele săgeată sus, jos pentru a regla temperatura după cum este necesar..
4. **Ora, Data:** Apăsați pictograma pentru a seta ora, ziua (1=Luni; 2=Decembrie; etc.) și săptămâna. Folosiți tastele săgeată în jos și în sus pentru a mări sau a micșora valoarea. Apăsați din nou pictograma pentru a confirma și a salva setările.
5. **Blocarea termostatului/blocare pentru copii:** apăsați și mențineți apăsate simultan tastele săgeată sus și jos timp de 5 secunde pentru a debloca sau bloca termostatul. În setările funcției (tabel, punctul 3), puteți selecta dacă doriți să activați o blocare totală sau parțială.
6. **Setarea/modificarea perioadele programate:**
   Dacă termostatul este conectat prin wifi la aplicația instalată pe telefonul sau tableta dumneavoastră, acesta va funcționa automat în funcție de perioadele stabilite acolo. Dacă doriți să setați modificările dorite pe termostat, puteți face acest lucru după cum urmează:
   IMPORTANT: puteți face acest lucru numai dacă conexiunea wifi dintre termostat și telefon/tabletă nu este activă!

   Dacă dispozitivul este în modul manual și vedeți pictograma mână în colțul din dreapta jos al ecranului, atunci cu apăsarea butonului treceți la modul programabil. Dacă dispozitivul este în mod implicit în modul programabil, puteți sări peste acest pas. Țineți apăsată pictograma ceasului , până când pictogramele care indică perioadele săptămânii încep să clipească în partea stângă a ecranului. Puteți modifica ora stabilită pentru perioadele apăsând pictograma ceasului apoi utilizați săgețile sus și jos pentru a mări sau a micșora valorile. Dacă apăsați din nou butonul ceasului, se va salva setarea, iar dacă apăsați

din nou pictograma ceasului veți trece la următoarea perioadă, unde puteți modifica setarea la valoarea dorită, și la fel pentru celelalte perioade

Setarea perioadelor:

Perioadă	icoană	timpul săptămânii		weekend	
		Ora	Temperatura	Timp	Temperatură
1 dimineata, trezirea		06:00-08:00	20 °C	06:00-08:00	
2 plecarea de acasă		08:00-11:30	15° C	08:00-11:30	20° C
3 întoarcerea acasă pentru prânz		11:30-13:30	15° C	11:30-13:30	20° C
4 plecând din nou de acasă		13:30-17:00	15° C	13:30-17:00	20° C
5 întoarcerea acasă după amiază până la culcare		17:00-22:00	20° C	17:00-22:00	20° C
6 perioada de dormit		22:00-06:00	15° C	22:00-06:00	15° C

7. **Verificarea temperatura senzorului de podea:**
   Apăsați și mențineți apăsat butonul săgeată în jos timp de 5 secunde, temperatura senzorului de podea va apărea pe ecran.
8. **Modificarea setările din fabrică (*mai întâi opriți termostatul*)**
   Tabelul de mai jos arată cum puteți configura termostatul în funcție de nevoile dumneavoastră.

   Pentru a configura, apăsați simultan butoanele și timp de 5 secunde în poziția oprit.

   Apoi apăsați din nou butonul derulați prin funcțiile disponibile, utilizați butoanele săgeată în jos, în sus pentru a modifica opțiunile selectate. Toate setările sunt salvate automat.

Meniul	Opțiuni de setare	Interval de setare	Setare din fabrică
1	**Calibrarea temperaturii**	-9 - +9°C (senzor de aer)	-3°C
2	**Diferențial de comutare**	1~ 5°C	1°C
3	**Blocaj pentru copii/ blocaj cu buton**	00: Toate butoanele sunt blocate, cu excepția butonului de pornire 01: Toate butoanele sunt blocate	01
4	**Selectarea senzorului**	In: Temperatura camerei Ou: Senzor de podea extern AL: Ambii senzori simultan	AL
5	**Setarea celei mai scăzute temperaturi**	5°C-15°C	5°C
6	**Cea mai mare temperatură reglabilă**	15°C-45°C	35°C
7	**Setarea ecranului**	00: Ecranul afișează atât temperatura setată, cât și temperatura curentă a camerei 01: Este afișată doar temperatura setată	00
8	**Setarea modului anti-îngheț - încălzirea pornește automat atunci când temperatura scade sub 5°C**	0-10°C	0°C
9	**Temperatura de dezactivare a podelei**	25°C-70°C	45°C
A	**Modul de economisire a energiei**	00: Mod non-economisire de energie 01: Mod de economisire a energiei	00
B	**Temperatura de economisire a energiei**	0-30°C	20°C

CONEXIUNE WI-FI

1. ***DESCĂRCAȚI URMĂTOAREA APLICAȚIE PE SMARTPHONE-UL DUMNEAVOASTRĂ***

   Cu ajutorul codul QR:

   Primul cod QR funcționează pe dispozitive IOS, iar al doilea pe dispozitive Android

   De asemenea, îl puteți descărca din magazin (Google Play, App Store), tastând **My Beca Smart**

2. ***CREAREA UNUI CONT DE UTILIZATOR ÎN CADRUL APLICAȚIEI***

   Atingeți textul Înregistrare, apoi atingeți Acceptare și selectați dacă doriți să vă înregistrați cu un număr de e-mail sau de telefon mobil. Introduceți adresa de e-mail sau numărul de telefon la care doriți să vă înregistrați, dacă aveți un număr de telefon, introduceți Romania +40 în linia de sus, apoi introduceți codul de verificare**.** (get verification code)

   Veți primi un cod de autentificare din 6 cifre prin e-mail sau SMS.

   După ce ați introdus codul, introduceți parola pentru contul de utilizator, care trebuie să aibă între 6 și 20 de caractere, inclusiv un număr. Apoi apăsați "Done".

3. ***CREAREA UNUI GRUP DE FAMILIE:***

   Vă rugăm să introduceți un nume pentru familie, de exemplu, familia Smith sau Home..etc.

   Selectați localitățile sau adăugați localități suplimentare.

   Setați locația pe hartă.

4. ***CONECTAREA WI-FI, ÎMPERECHEREA DISPOZITIVELOR***

   Pentru a adăuga un dispozitiv, apăsați semnul plus din colțul din dreapta sus al aplicației, apăsați semnul plus și atingeți butonul săgeată în jos de pe afișajul termostatului timp de 8 secunde în modul oprit, pictograma WI-FI va clipi rapid.

   Va apărea apoi numele rețelei WI-FI, verificați dacă este cel pe care îl utilizați pe telefon și introduceți apoi parola pentru această rețea WI-FI. Apoi apăsați "ok".

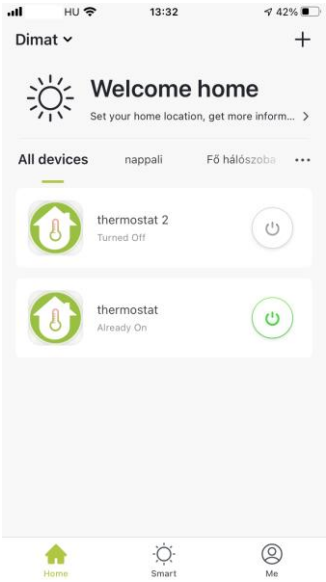

Dacă este afișat mesajul "Device Added" (Dispozitiv adăugat), împerecherea a fost realizată cu succes. selectați locația pe care doriți să o folosiți din lista de locații și apăsați "Done". Apoi interfața termostatului va apărea în cadrul aplicației

:

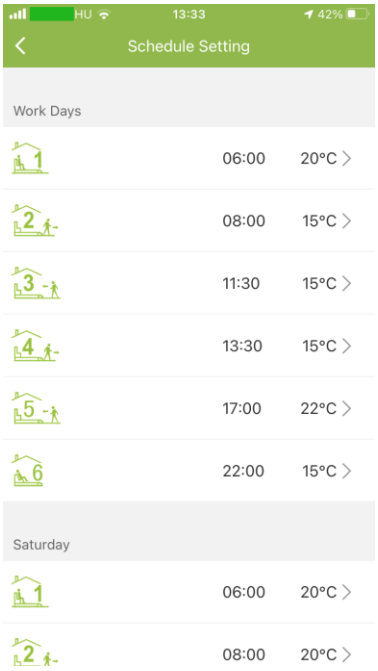

Aici puteți accesa setările aparatului, programarea perioadelor în bara neagră din partea de jos sub "Schedule Setting", controlul manual și funcțiile de blocare pentru copii.

Semnificația pictogramelor de pe interfață:

Comutator OFF/OFF al dispozitivului

Blocare/Deblocare: dacă blocarea este activă, pictograma este verde, dacă nu este activă, este gri.

Modul Eco, menține temperatura fixată la 20 ℃

Modul manual: puteți seta liber temperatura dorită

Mod programabil: aparatul funcționează în funcție de perioadele stabilite

Elementele de meniu accesibile prin intermediul pictogramei ... din colțul din dreapta sus:

- numele aparatului; pictograma
- Asociați aparatul la o anumită cameră
- terți suportați: amazon alexa/google assistant
- verificați starea rețelei
- partajați dispozitivul cu alți membri înregistrați ai familiei prin introducerea numărului de telefon sau a contului de e-mail
- creați un grup - în cazul în care anumite dispozitive trebuie să fie utilizate în același timp și în aceleași condiții
- Informații despre dispozitiv: ID-ul virtual, adresa IP, adresa Mac, fusul orar al dispozitivului

DIMAT KFT. 7627 Pécs, Pósa Lajos utca 39., Magyarország, Hu info@dimat.hu +36 70 601 02 09 www.dimat.hu	Distribuitor in Romania: **Pete Alexandru P.F.A** Iuliu Maniu 20., Oradea, 410072, Bihor, Romania Nume magazin: Incalzire-webshop Tel: +40-74/093-6960 e-mail: **incalzirewebshop@gmail.com** **https://incalzire-webshop.ro**